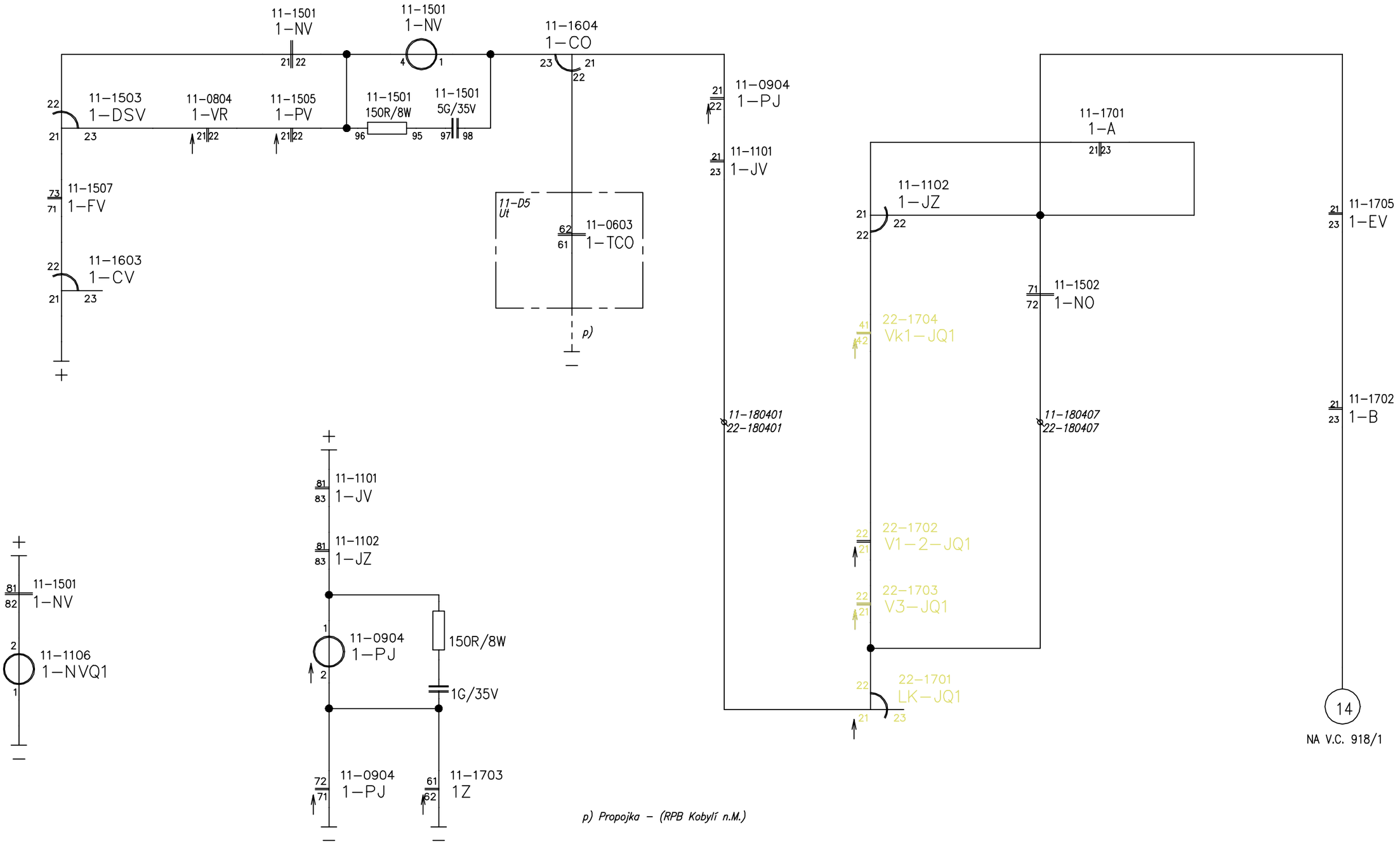

p) Propojka – (RPB Kobylí n.M.)

12.11. 2025 v rámci akce: "Vypracování projektové dokumentace na opravu PZS v km 3,641 trati Hodonín – Zaječí" upravil J. Hradil

Akce: Velké Pavlovice Rek. Z. Z.	917/1
Výkres: Návěstní relé 1-NV	